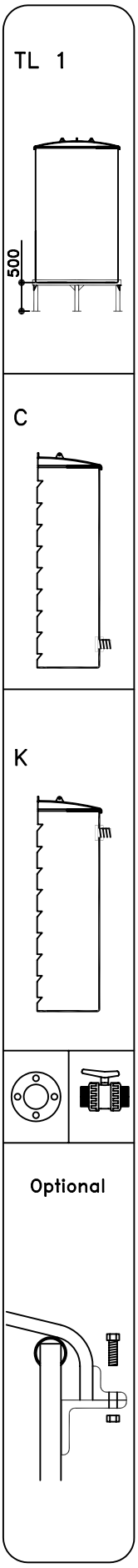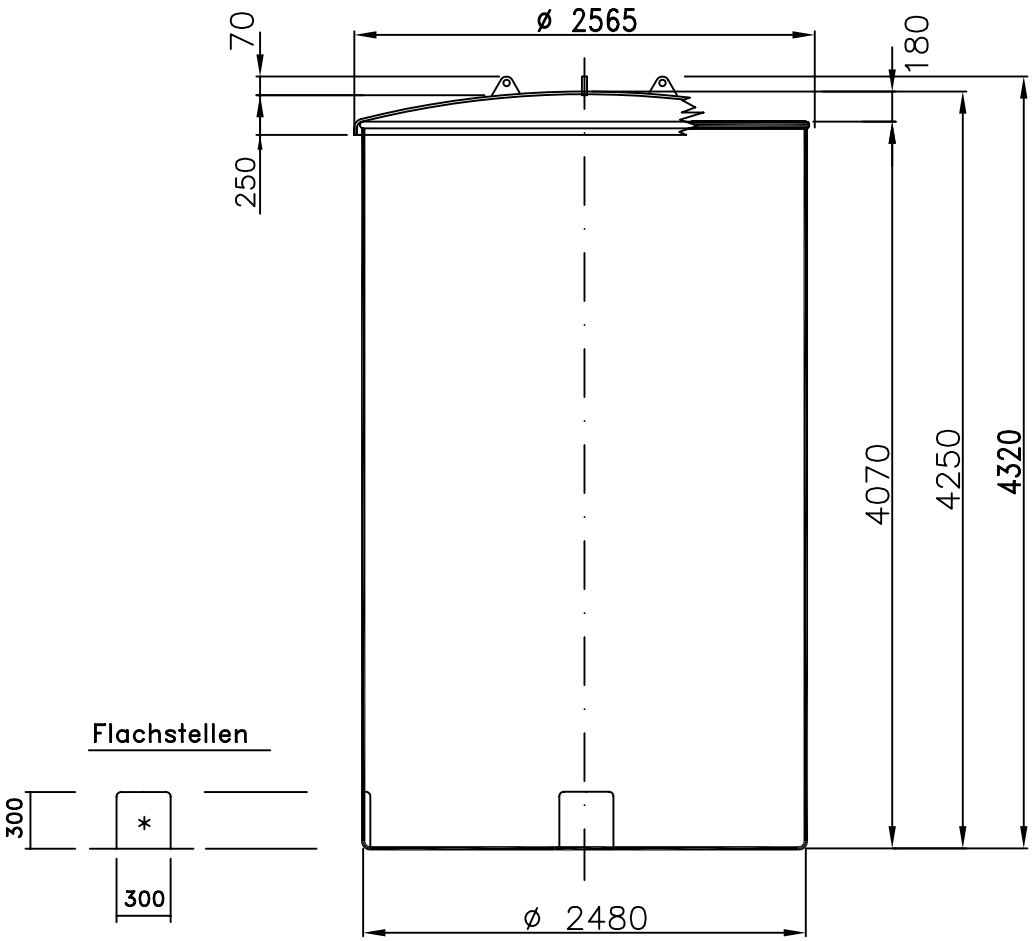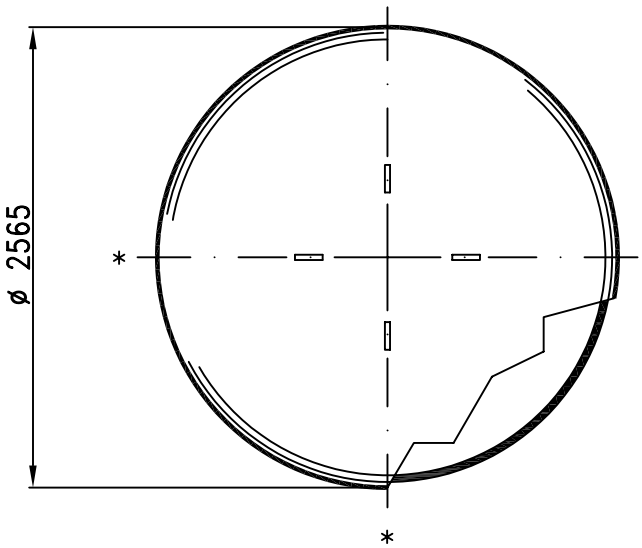Rundbehälter 19.600 Liter, Typ SBV-19600