Lagertank 1.320 Liter, Typ LTV-1320

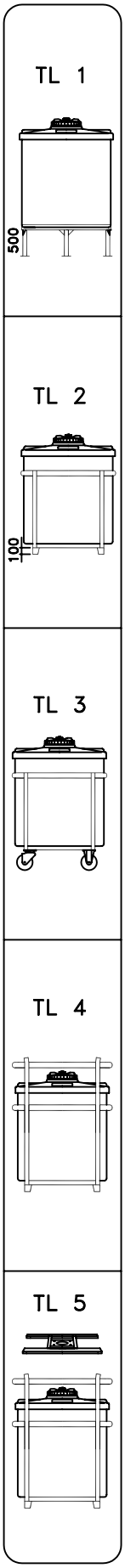

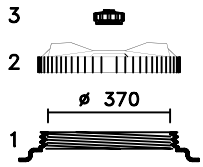
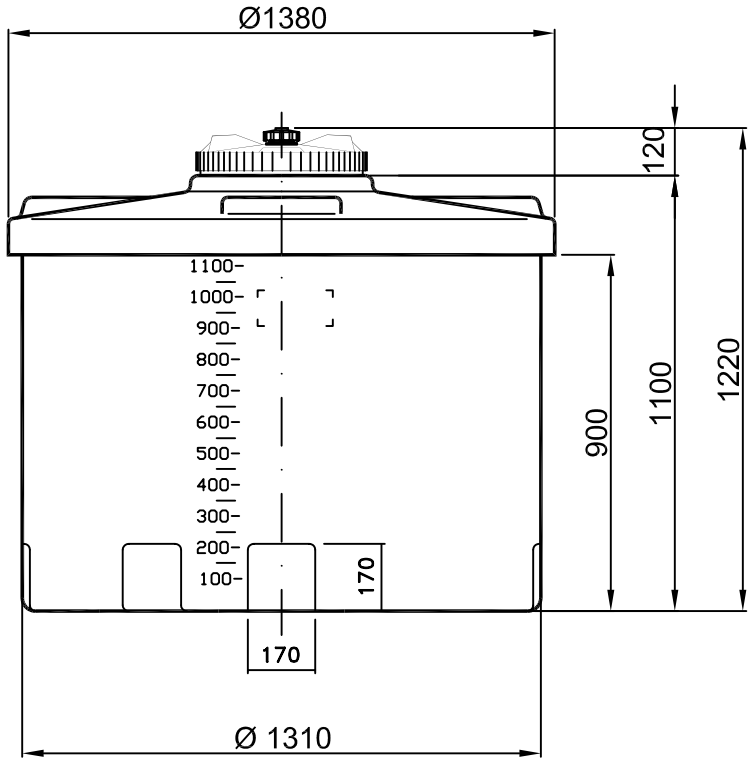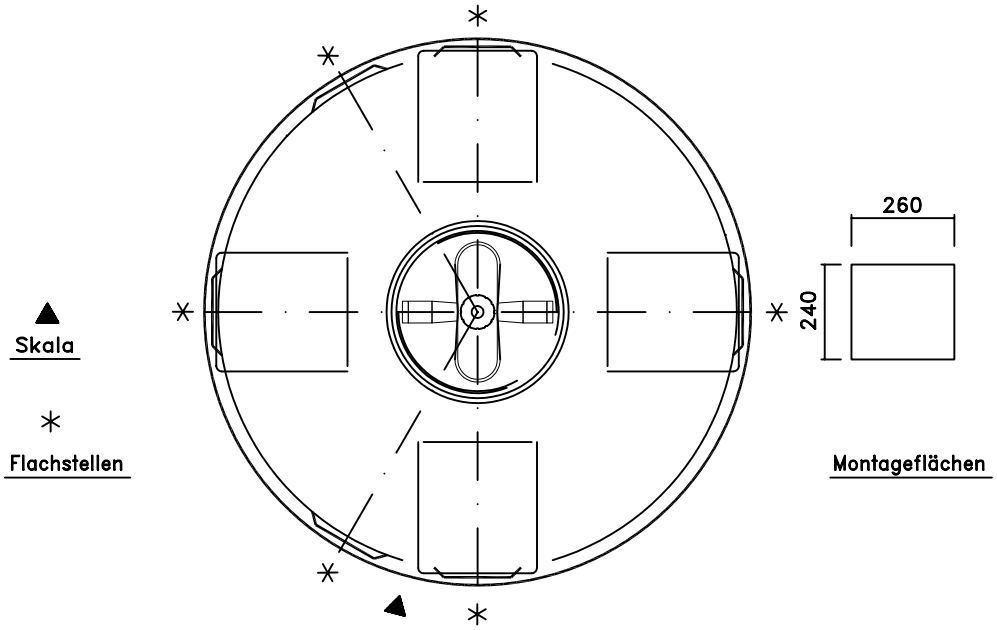
1: Behälteröffnung
2: Schraubdeckel CPF-410
3: Lüfter SF1