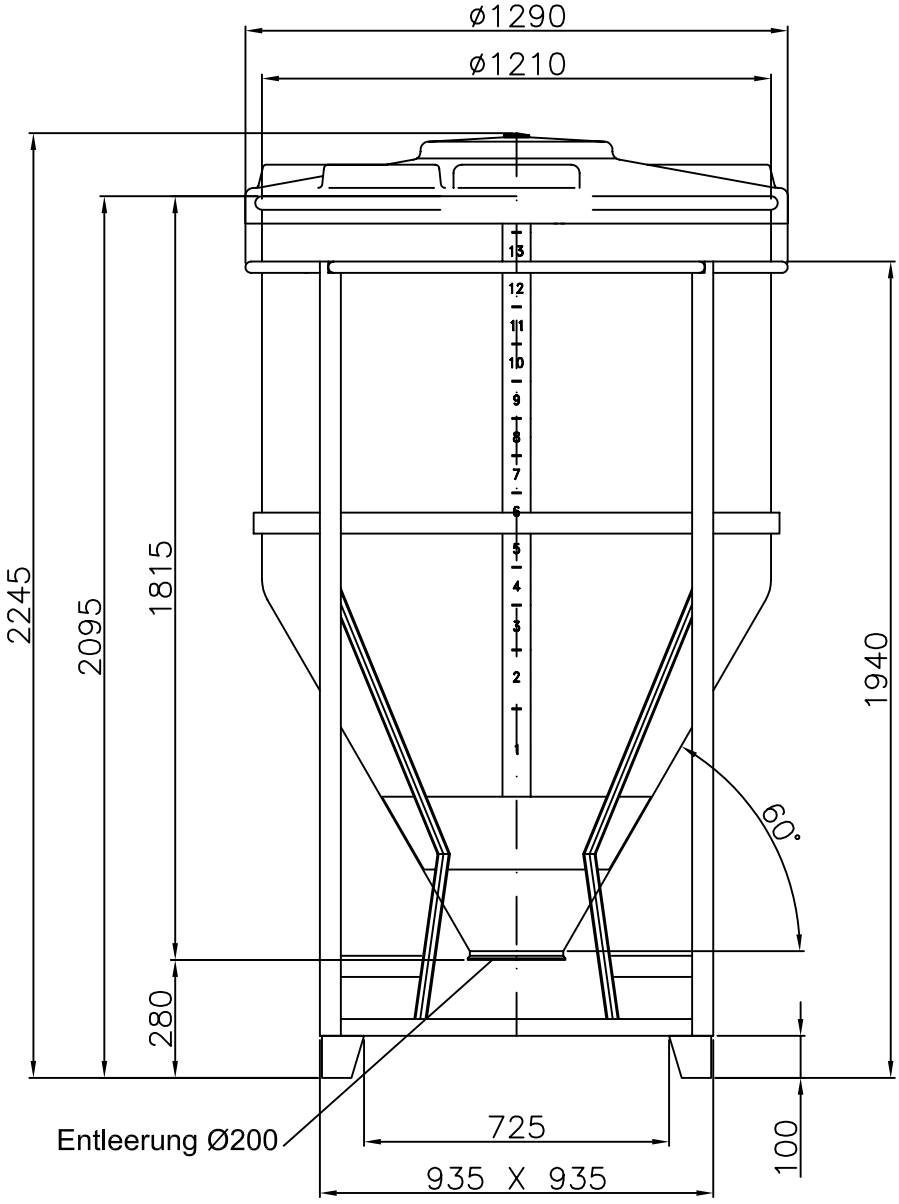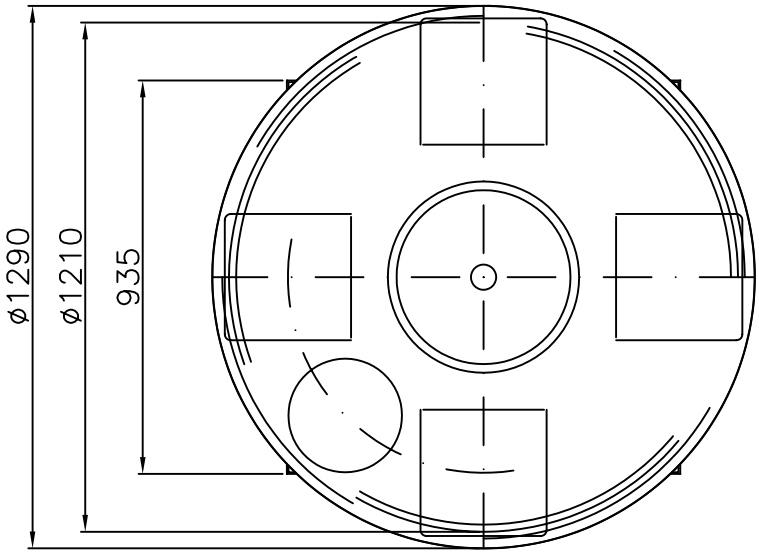Container 1.400 Liter, Typ TCA 16-2/P